DL30N Series Quick Guide

53R-DL30N3-2002

快速安装指南 Kurzanleitung Guide rapide Guía rápida クイックガイド Краткое руководство 快速安装指南

More information on this product can be found at: http://bit.ly/DL30NSERIES
更多本產品資訊, 請蒞臨：http://bit.ly/DL30NSERIES
Weitere Informationen zu diesem Produkt finden Sie unter: http://bit.ly/DL30NSERIES
Pour plus d'informations sur ce produit, visitez: http://bit.ly/DL30NSERIES
Puede encontrar más información sobre este producto en: http://bit.ly/DL30NSERIES
本製品の詳細な情報については、次のURLより確認頂けます。http://bit.ly/DL30NSERIES
Для получения дополнительной информации об этом продукте перейдите по ссылке: http://bit.ly/DL30NSERIES
更多本产品信息, 请访问：http://bit.ly/DL30NSERIES

Product Overview

產品外觀 \ Produktübersicht \ Présentation du produit
Resumen del producto \ 製品概要 \ Обзор продукта \ 产品外观

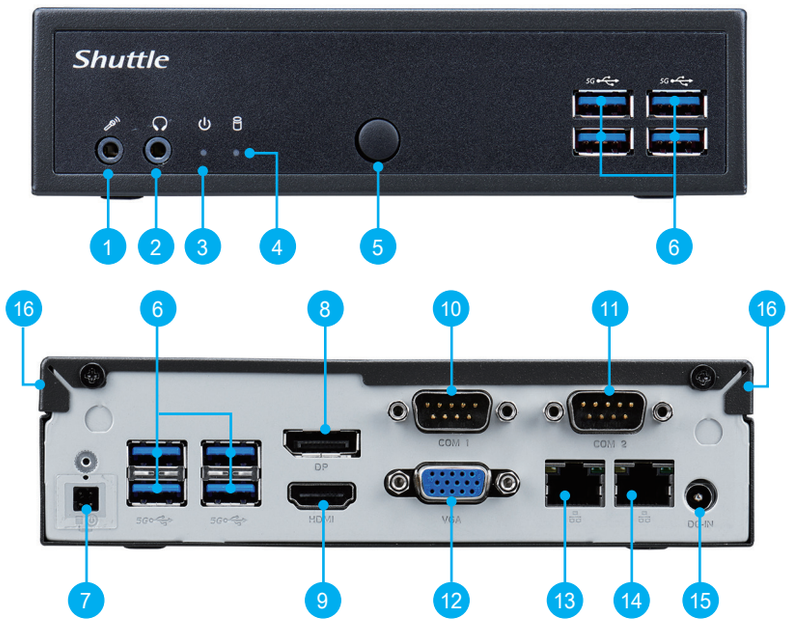

1. MIC-in
2. Headphones
3. Power LED
4. Hard Disk Drive LED
5. Power Button
6. USB 3.2 Gen 1 Ports
7. Clear CMOS & Power Button & +5V
8. DisplayPort
9. HDMI Port
10. COM 1 Port (RS232/RS422/RS485)
11. COM 2 Port (RS232 only)
12. D-Sub (VGA) Port
13. LAN Port
14. LAN Port (optional)
15. Power Jack (DC IN)
16. Kensington® Lock Hole

Hardware Installation

硬體安裝 \ Hardware Installation \ Installation du matériel \ Instalación de hardware
ハードウェアのインストール \ Установка оборудования \ 硬件安装

A. Begin Installation

For safety reasons, please ensure that the power cord is disconnected before opening the case.

1. Unscrew the two screws of the chassis cover.

   Slide the cover backwards and upwards.

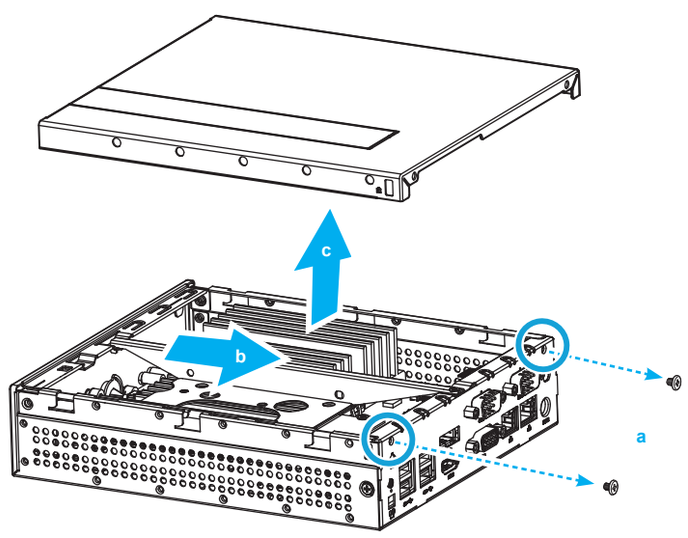

The product's colour and specifications may vary from the actually shipped product.

2. Unfasten the rack mount screw and remove the rack.

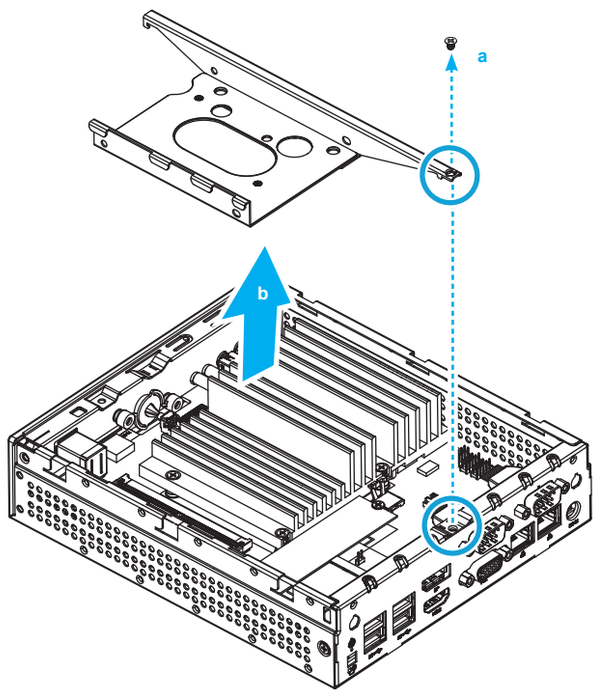

B. Memory Module Installation

This motherboard does only support 1.1 V DDR5 SO-DIMM memory modules.

1. Locate the SO-DIMM slot on the motherboard.
2. Align the notch of the memory module with the one of the relevant memory slot.
3. Gently insert the module into the slot in a 45-degree angle.
4. Carefully push down the memory module until it snaps into the locking mechanism.

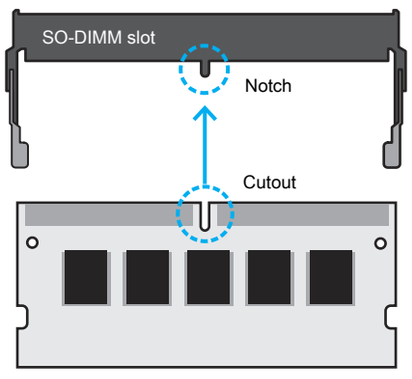

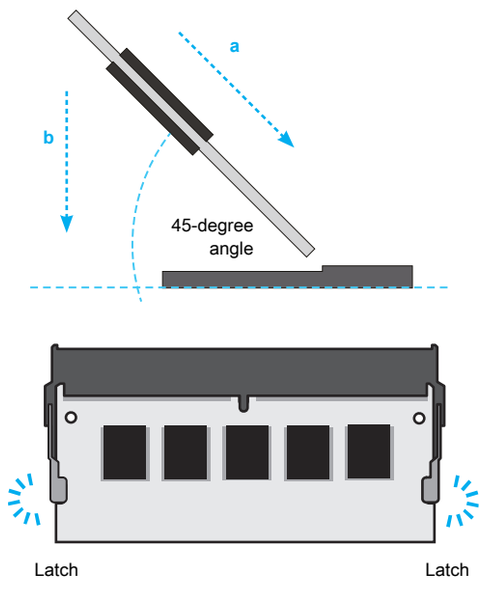

C. M.2 Device Installation

1. Locate the M.2 key slots on the motherboard.
2. Install the M.2 device into the M.2 slot and secure with the screw.

➢ M.2 2230 E Key slot

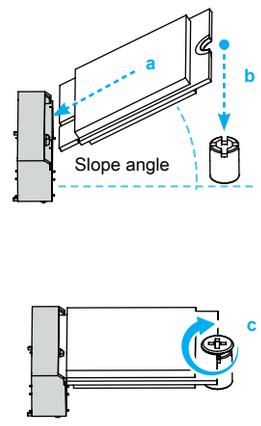

➢ M.2 2242/2260/2280 M key slot

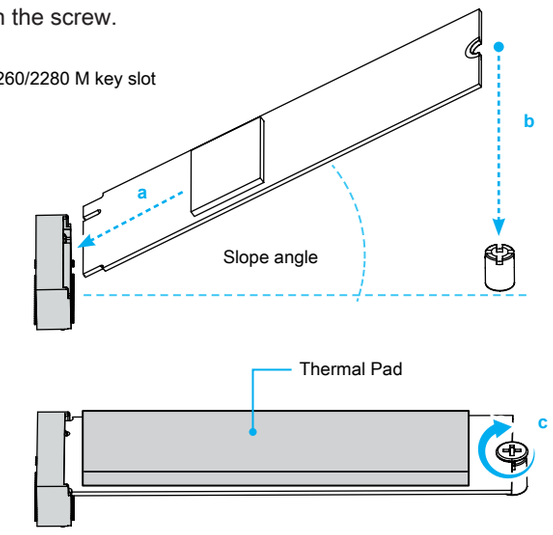

Pasting a thermal pad on the M.2 SSD can effectively reduce its temperature.

D. HDD or SSD Installation

1. Place an HDD or SSD in the rack and secure with the four screws from the sides.
2. Slide the rack back into the chassis and refasten the screws. Connect the Serial ATA cable to the HDD or SSD.

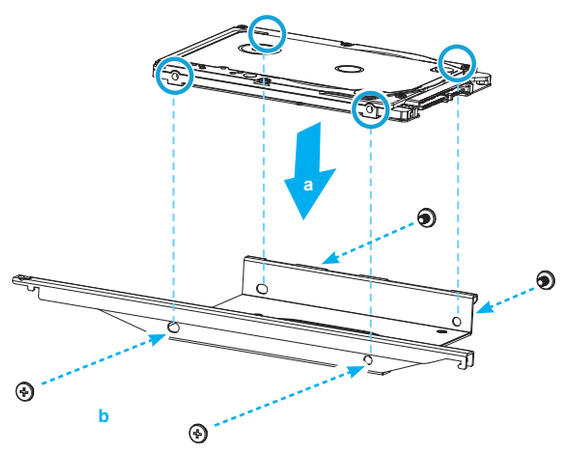

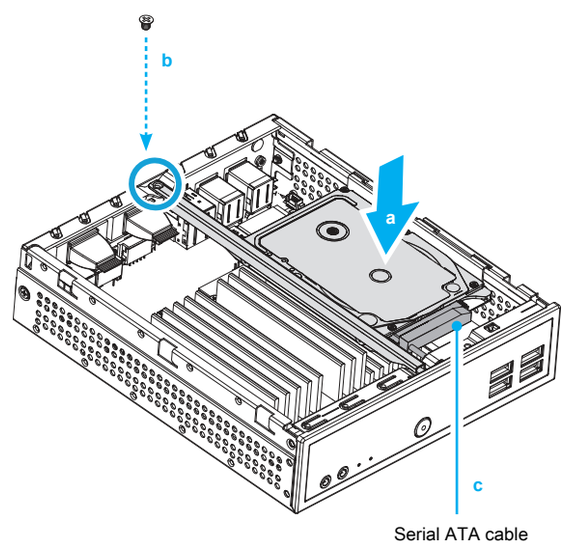

E. Complete

1. Please replace and affix the case cover with two screws, then connect the power cord.
2. Complete.

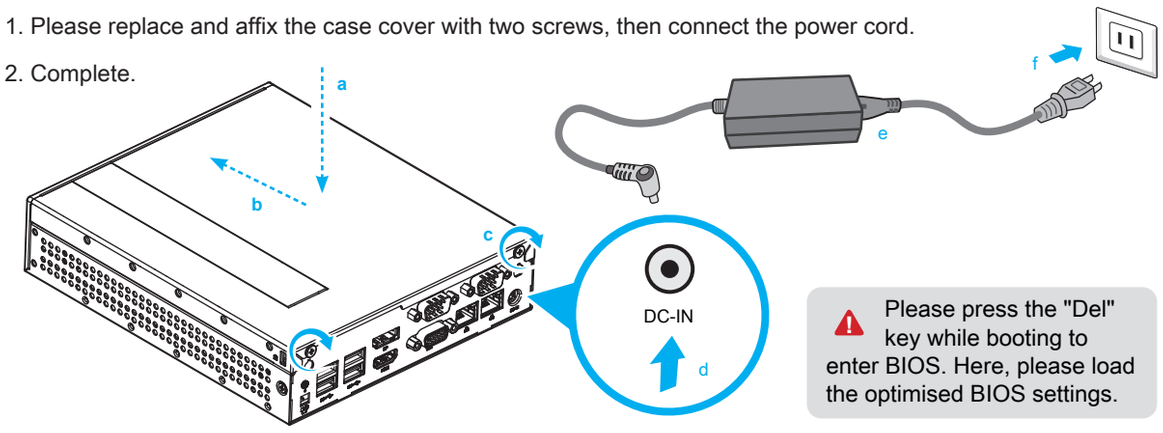

Please press the "Del" key while booting to enter BIOS. Here, please load the optimised BIOS settings.

Safety Information

安全資訊 \ Sicherheitshinweise \ Informations de sécurité \ Información de seguridad
安全に関する情報 \ Информация о безопасности \ 安全信息

Incorrectly replacing the battery may damage this computer. Replace only with the same or equivalent as recommended by Shuttle. Dispose of used batteries in accordance with the laws of your country.

更換電池方式錯誤可能會損壞本電腦以及引發爆炸、火災或其他危險。僅能依 Shuttle的建議,以相同或同等的電池更換。
請根據您所在國家/地區的法律規定處理廢電池。

Das unkorrekte Austauschen der Batterie kann diesen Computer beschädigen. Ersetzen Sie die Batterie nur durch den gleichen Typ oder ein gleichwertiges, von Shuttle empfohlenes Modell. Entsorgen Sie gebrauchte Batterien gemäß den gesetzlichen Vorschriften in Ihrem Land.

Ne pas replacer correctement la pile peut endommager l'ordinateur. Remplacez-la uniquement par un modèle identique ou un équivalent comme recommandé par Shuttle. Éliminez les piles usagées conformément à la législation en vigueur dans votre pays.

La sustitución incorrecta de la batería puede dañar este equipo. Sustituya la batería únicamente por una igual o equivalente recomendada por Shuttle. Elimine las pilas usadas de acuerdo con los requisitos legales de su país.

バッテリを間違ってセットすると、このコンピュータが損傷する原因となります。交換する際は、Shuttle が推奨するバッテリと同じもの または同等のものだけを使用するようにしてください。使用済みのバッテリーは、お住みの国の法律に従って処分してください。

Неправильная замена батареи может привести к повреждению компьютера. Батарея должна соответствовать стандарту производителя Shuttle или быть идентичной предыдущей. Утилизируйте использованные батареи в соответствии с законодательством вашей страны.

更换电池方式错误可能会损坏本电脑。仅能依 Shuttle 的建议, 以相同或同等的电池更换。请根据您所在国家/地区的法律规定处理废电池。

This device complies with Part 15 of the FCC Rules. Operation is subject to the following two conditions: (1) this device may not cause harmful interference, and (2) this device must accept any interference received, including interference that may cause undesired operation.

CE This device meets the requirements for the EU conformity in accordance to the currently valid EU directives.
Dieses Produkt erfüllt die Anforderungen für die EU-Konformität entsprechend der aktuell geltenden EU-Richtlinien.
Ce produit répond aux exigences de la conformité UE suivant les directives européennes actuellement en vigueur.

All bundled parts, power cord included, shall not be used without this product.
電源ケーブル等、すべての付属品は本機以外ではご使用になれません。

WARNING THIS PRODUCT CONTAINS A BUTTON BATTERY

If swallowed, a lithium button battery can cause severe or fatal injuries within 2 hours. Keep batteries out of reach of children. If you think batteries may have been swallowed or placed inside any part of the body, seek immediate medical attention.

≤2000m 注意: 仅适用于海拔 2000m 以下安全使用,
在海拔 2000m 以上使用时,
可能有安全隐患。

注意: 仅适用于在非热带气候条件下安全使用,
在热带气候条件下使用时,
可能有安全隐患。

注意: 允许产品使用的最高环境温度为 40°C。

* The equipment was evaluated for use in a maximum air ambient temperature of 40 ºC.
產品宣告最大適用環境溫度為 40 ºC。

The product contains non-replaceable batteries — **WARNING**

The statement "remove and immediately recycle or dispose of used batteries according to local regulations and keep away from children. Do NOT dispose of batteries in household trash or incinerate."

(a) Remove and immediately recycle or dispose of used batteries according to local regulations and keep away from children. Do NOT dispose of batteries in household trash or incinerate.
(b) Even used batteries may cause severe injury or death.
(c) Call a local poison control center for treatment information.
(d) Indicating the compatible battery type CR2032.
(e) Indicating the nominal battery voltage.
(f) Non-rechargeable batteries are not to be recharged.
(g) Do not force discharge, recharge, disassemble, heat above (manufacturer's specified temperature rating) or incinerate. Doing so may result in injury due to venting, leakage or explosion resulting in chemical burns.

Product Overview

產品外觀 \ Produktübersicht \ Présentation du produit
Resumen del producto \ 製品概要 \ Обзор продукта \ 产品外观

1. MIC-in
麥克風插孔
Mikrofon-Eingang
Prise micro
Micrófono
マイク
Гнездо для микрофона
麦克风插孔

2. Headphones
耳機孔
Kopfhörer-Ausgang
Prise casque
Auriculares
イヤホン
Гнездо для наушников
耳机孔

3. Power LED
電源指示燈
Betriebsanzeige-LED
Indicateur alimentation
LED de encendido
電源 LED
LED-индикатор питания
电源指示灯

4. Hard Disk Drive LED
硬碟指示燈
Festplatten-LED
Indicateur disque dur
Diodo LED del disco duro
ハードディスクドライブ LED
LED-индикатор жесткого диска
硬盘指示灯

5. Power Button
電源按鈕
Ein-/Aus-Button
Bouton d'alimentation
Botón de encendido
電源スィッチ
Кнопка питания
电源按钮

6. USB 3.2 Gen 1 Ports
USB 3.2 Gen 1 連接埠
USB 3.2 Gen 1-Anschlüsse
Prises USB 3.2 Gen 1
Puertos USB 3.2 Gen 1
USB 3.2 Gen 1 ポート
USB 3.2 Gen 1 порты
USB 3.2 Gen 1 端口

7. Clear CMOS & Power Button & +5V
清除COMS & 電源按鈕 & +5V
Clear CMOS & Einschalt-Button & +5V
Reset CMOS & Bouton d'alimentation & +5V
Clear CMOS & Botón de encendido & +5V
CMOSクリア & 電源スイッチ & +5V
Сброс CMOS, внешняя кнопка питания, +5 В
清除 CMOS & 电源按钮 & +5V

8. DisplayPort
DisplayPort 連接埠
DisplayPort
Prise DisplayPort
Puerto DisplayPort
ディスプレイポート(DisplayPort)
DisplayPort
Displayport 连接端口

9. HDMI Port
HDMI 連接埠
HDMI-Anschluss
Prise HDMI
Puerto HDMI
HDMI ポート
HDMI порт
HDMI 连接端口

10. COM 1 Port (RS232/RS422/RS485)
COM 1 連接埠 (RS232/RS422/RS485)
COM 1-Anschluss (RS232/RS422/RS485)
Prise COM 1 (RS232/RS422/RS485)
Puerto COM1 (RS232/RS422/RS485)
COM 1 ポート (RS232/RS422/RS485)
Последовательный порт COM 1 (RS232/RS422/RS485)
COM 1 端口 (RS232/RS422/RS485)

11. COM 2 Port (RS232 only)
COM 2 連接埠 (僅適用於RS232)
COM 2-Anschluss (Nur für RS232)
Prise COM 2 (uniquement en RS232)
Puerto COM2 (solo RS232)
COM 2 ポート (RS232 のみ)
Последовательный порт COM 2 (только RS232)
COM 2 端口 (仅适用于RS232)

12. D-Sub (VGA) Port
D-Sub (VGA) 連接埠
D-Sub (VGA)-Anschluss
Prise D-Sub (VGA)
Puerto D-Sub (VGA)
D-Sub (VGA) ポート
D-Sub (VGA) порт
D-Sub (VGA) 端口

13. LAN Port
網路連接埠
Netzwerk-Anschluss
Prise LAN
Puerto LAN
LAN ポート
Сетевые LAN-порт
LAN 端口

14. LAN Port (optional)
網路連接埠 (選配)
Netzwerk-Anschluss (optional)
Prise LAN (optionnel)
Puerto LAN (opcional)
LAN ポート (オプション)
Сетевые LAN-порт (опционально)
LAN 端口 (可选)

15. Power Jack (DC IN)
DC 電源連接埠
DC-Stromanschluss
Prise alimentation DC
Conexión de la fuente de alimentación (CC)
DC 電源ポート
Гнездо для подключения питания (DC IN)
电源插孔 (直流电输入)

16. Kensington® Lock Hole
Kensington® 標準防盜鎖孔
Kensington® Lock Öffnung
Encoche de sécurité Kensington®
Conector de seguridad Kensington®
ケンジントンロック用ホール
Отверстие для замка Kensington®
Kensington® 标准防盗锁孔

Hardware Installation

硬體安裝 \ Hardware Installation \ Installation du matériel \ Instalación de hardware
ハードウェアのインストール \ Установка оборудования \ 硬件安装

A. Begin Installation \ 開始安裝 \ Beginn der Installation \ Commencer l'installation Iniciar la instalación \ 取り付けの開始 \ Начало установки \ 开始安装

For safety reasons, please ensure that the power cord is disconnected before opening the case.
基於安全考量, 移開機殼時, 請先拔除電源線。
Achten Sie aus Sicherheitsgründen darauf, dass das Gerät vor dem Öffnen vom Stromnetz getrennt wird.
Pour des raisons de sécurité, veuillez vous assurer que le cordon d'alimentation est débranché avant d'ouvrir le boîtier.
Por razones de seguridad, no olvide desconectar el cable de alimentación antes de abrir la carcasa.
安全のために、ケースを開ける前に電源コードを外していることを確認してください 。
Меры безопасности: прежде чем открыть корпус, пожалуйста, убедитесь, что шнур отсоединен от электрической розетки.
基于安全考虑, 移开机壳时, 请先拔除电源线。

1. Unscrew the two screws of the chassis cover. Slide the cover backwards and upwards.
鬆開兩顆背板螺絲, 將機殼往外推出, 再向上拿起。
Lösen Sie die beiden Schrauben der Gehäuseabdeckung. Schieben Sie die Abdeckung nach hinten und nach oben.
Desserrez et retirez les deux vis du boîtier. Glissez le couvercle vers l'arrière et le haut.
Afloje y retire primero los dos tornillos de la cubierta de la carcasa. Desplace la carcasa hacia atrás y hacia arriba.
シャーシカバーの 2 本のネジを抜きます。カバーを後ろと上方向にスライドさせます。
Открутите два шурупа на крышке корпуса. Сдвиньте крышку назад и затем наверх.
松开两颗背板螺丝, 将机壳往外推出, 再向上拿起。

2. Unfasten the rack mount screw and remove the rack.
鬆開支架上的固定螺絲, 取下支架。
Lösen Sie die Schraube des Laufwerkshalters und entfernen Sie diesen.
Desserrez les vis de montage sur rack et retirez le rack.
Afloje el tornillo del bastidor de la unidad y retire éste.
ラックマウントネジを外し、ラックを取り外します。
Открутите шурупы и снимите рамку.
松开支架上的固定螺丝, 取下支架。

B. Memory Module Installation \ 安裝記憶體模組 \ Installation der Speichermodule Installation de la mémoire vive \ Instalar el módulo de memoria \ メモリーの取り付け Установка модуля памяти \ 安装内存模块

This motherboard does only support 1.1 V DDR5 SO-DIMM memory modules.
本主機板僅支援 1.1 V DDR5 記憶體模組。
Dieses Mainboard unterstützt nur 1,1 V DDR5 SO-DIMM Speichermodule.
Carte mère compatible uniquement avec des modules mémoire de type 1,1 V DDR5 SO-DIMM.
Esta placa base sólo soporta módulos de memoria 1,1 V DDR5 SO-DIMM.
このメインボードは1.1 VのDDR5 メモリーモジュールのみ対応しています。
Поддерживает только модуль памяти 1,1 V DDR5 SO-DIMM.
本主机板仅支援1.1 V DDR5 内存模块。

1. Locate the SO-DIMM slot on the motherboard.
找到主機板上的 SO-DIMM 插槽。
Lokalisieren Sie den SO-DIMM-Steckplatz auf dem Mainboard.
Localisez le slot mémoire SO-DIMM sur la carte mère.
Localice la ranura SO-DIMM en la placa base.
SO-DIMM にメモリーを取り付けます。
Найдите SO-DIMM слот на мат плате.
找到主机板上的 SO-DIMM 插槽。

2. Align the notch of the memory module with the one of the relevant memory slot.
將記憶體缺口對準 SO-DIMM 插槽上的凹槽, 並安插於插槽上, 確認方向是否有誤。
Richten Sie die Kerbe des Speichermoduls nach der Nase im Speichersockel aus.
Alignez l'encoche du module mémoire sur celle du slot DIMM.
Alinee la muesca del módulo de memoria con la del zócalo de memoria.
下図の通り、切り欠けに合わせます。
Совместите выемку в модуле памяти с выступом в разъеме.
将内存缺口对准 SO-DIMM 插槽上的凹槽, 并安插于安插于插槽上, 并确认方向是否有误。

3. Gently insert the module into the slot in a 45-degree angle.
將記憶體以 45 度角輕輕插入插槽內。
Drücken Sie das Speichermodul behutsam im 45-Grad-Winkel in den Steckplatz.
Insérez le module mémoire délicatement dans l'encoche avec un angle de 45 degrés.
Presione con cuidado el módulo de memoria en el zócalo con un ángulo de 45 grados.
メモリーを 45°の角度から挿し入れます。
Аккуратно вставьте модуль под углом 45 градусов.
将内存以 45 度角轻轻插入插槽内。

4. Carefully push down the memory module until it snaps into the locking mechanism.
將記憶體往下壓至兩側卡榫完全定位。
Drücken Sie das Speichermodul herunter bis es einrastet.
Appuyez sur le module vers le bas jusqu'à enclenchement dans le mécanisme d'attache.
Presione el módulo de memoria hacia abajo hasta que encaje.
挿し入れた後に、メモリーを倒すように押し込むとロックがかかります。
Аккуратно надавите на модуль до тех пор, пока не услышите щелчок.
将内存往下压至两侧卡榫完全定位。

C. M.2 Device Installation \ M.2 裝置安裝 \ Installation der M.2-Karten Installation des cartes M.2 \ Instalación de las tarjetas M.2 その他コンポーネントの取り付け \ Установка устройства M.2 \ M.2 装置安装

1. Locate the M.2 key slots on the motherboard.
找到主機板上的 M.2 插槽。
Bitte lokalisieren Sie die M.2 Slots auf dem Mainboard.
Veuillez repérer les emplacements destinés aux cartes M.2 sur la carte mère.
Localice la ubicación de las ranuras M.2 en la placa base.
マザーボードにあるM.2 スロット取り付け位置を確認します。
Найдите M.2 слот на материнской плате.
找到主机板上的 M.2 插槽。

2. Install the M.2 device into the M.2 slot and secure with the screw.
將 M.2 裝置安裝入 M.2 插槽, 並鎖上固定螺絲。
Installieren Sie die M.2-Karte in den jeweiligen M.2-Steckplatz und sichern Sie diese mit einer Schraube.
Installez la carte M.2 dans son emplacement et sécurisez-la avec une vis.
Instale la tarjeta M.2 en la ranura M.2 y asegúrela con un tornillo.
M.2 スロットに M.2 対応デバイスを挿入し、ネジでしっかりと締めて下さい。
Установите M.2-карту в разъем M.2 и закрутите шуруп.
将 M.2 装置安装入 M.2 插槽, 并锁上固定螺丝。

Pasting a thermal pad on the M.2 SSD can effectively reduce its temperature.
將導熱墊粘貼在 M.2 SSD 上, 可有效降低溫度。
Das Aufkleben eines Wärmeleitpads auf die M.2-SSD kann seine Temperatur effektiv reduzieren.
Coller un diffuseur thermique sur le SSD M.2 peut réduire efficacement sa température.
Colocar una almohadilla térmica en la unidad SSD M.2 puede reducir eficazmente su temperatura.
効果的な温度軽減のため、M.2 SSD へサーマルパッドを貼り付けます。
Наклейка тепловой накладки на м.2 SSD может эффективно снизить температуру.
将导热垫粘贴在 M.2 SSD 上, 可有效降低温度。

D. HDD or SSD Installation \ 安裝硬碟 \ Installation der Festplatte oder der SSD Installation du disque dur ou SSD \ Instalación del disco duro o la SSD HDD/SSDの取り付け \ Установка HDD или SSD \ 安装硬盘

1. Place an HDD or SSD in the rack and secure with the four screws from the sides.
將 HDD 硬碟或 SSD 固態硬碟放入支架中, 鎖緊兩側螺絲。
Setzen Sie eine Festplatte oder SSD in die Halterung ein und schrauben Sie sie seitlich fest.
Placez le disque dur ou SSD dans le rack et fixez-le avec les quatre vis latérales.
Coloque el disco duro o la SSD en el soporte y atorníllelos firmemente por los laterales.
ラックにHDDまたはSSDを置き、側面から4本のネジで固定します。
Установите HDD или SSD в рамку и закрутите 4 шурупа.
将 HDD 硬盘或 SSD 固态硬盘放入支架中, 锁紧两侧螺丝。

2. Slide the rack back into the chassis and refasten the screws. Connect the Serial ATA cable to the HDD or SSD.
將硬碟連同支架裝入機殼內, 並鎖上螺絲。安裝 SATA 排線於硬碟插槽。
Legen Sie die Halterung in das Gehäuse und ziehen Sie die Schraube wieder fest an.
Verbinden Sie das SATA-Kabel mit der Festplatte oder der SSD.
Posez le rack sur le châssis et fixez le avec ses vis. Connectez le câble SATA avec le disque dur ou SSD.
Coloque el bastidor en el chasis y vuelva a fijarlo. Conecte el cable de SATA con el disco duro o la SSD.
シャーシに HDD/SSD ラックをセットし、ラックを再びネジで固定します。シリアルATAを HDD/SSD に接続します。
Установите HDD/SSD рамку в шасси и закрутите шуруп. Соедините Serial ATA к HDD или SSD.
将硬盘连同支架装入机壳内, 并锁上固定螺丝。安装 SATA 排线于光驱插槽。

E. Complete \ 組裝完成 \ Abschluss der Installation \ Fin de l'installation Completado \ 完了 \ Завершение \ 组装完成

1. Please replace and affix the case cover with two screws, then connect the power cord.
裝回上蓋並鎖上螺絲, 然後連接電源。
Befestigen Sie die Abdeckung wieder mit zwei Schrauben und schließen Sie das Stromkabel an.
Remettez en place le couvercle et resserrez les vis, puis branchez le câble d'alimentation.
Vuelva a colocar la carcasa y fíjela con los tornillos y conecte el cable de alimentación.
カバーを元に戻し、ネジを再び取り付けたら、電源に接続します。
Закройте крышку и закрутите шурупы, затем подключите шнур питания.
装回上盖并锁上螺丝, 然后连接电源。

2. Connecting to power. \ 電源連接。\ Anschließen des Stromkabels.
Branchement au secteur. \ Conectar a la alimentación. \ 電源への接続。
Подключение к питанию. \ 电源连接。

Please press the "Del" key while booting to enter BIOS. Here, please load the optimised BIOS settings.
請按"Del"鍵同時啟動, 進入 BIOS 選項設定, 載入最佳效能的 BIOS 設定值。
Drücken Sie beim Starten bitte die "Entf"-Taste und laden Sie im BIOS die "optimalen" Einstellungen.
Appuyez sur la touche "Suppr" lors du démarrage pour entrer dans le BIOS.
Chargez les paramètres optimisés du BIOS.
Cuando arranque el sistema, pulse la tecla "Supr" y cargue los ajustes "óptimos" en el programa de configuración de la BIOS.
BIOS画面に入るため、BIOS 起動中に"Del"キーを押してください。BIOS設定画面が始まります。
Пожалуйста, нажмите клавишу "Del" во время загрузки для входа в BIOS.
Здесь загрузите оптимизированные настройки BIOS.
请按"Del"键同时启动, 进入 BIOS 选项设定, 加载最佳效能的 BIOS 设定值。

The product's colour and specifications may vary from the actually shipped product.
出貨機種顏色及規格配備, 以實際出貨機種為準。
Die tatsächliche Farbe des gelieferten Produktes kann von diesen Abbildungen abweichen.
Le coloris du produit livré peut varier de ces illustrations.
Color y la especificación del producto dependerá del transporte de mercancía corriente.
製品の色及びスペックは、実際と異なる場合がございます。
Цвет и спецификации продукта могут быть изменены производителем.
出货机种颜色及规格配备, 以实际出货机种为准。

Motherboard Illustration

主機板說明\ Mainboard-Abbildung \ Illustration de la carte mère \ Ilustración de la placa base
メインボード図 \ Материнская плата. Иллюстрация \ 主机板说明

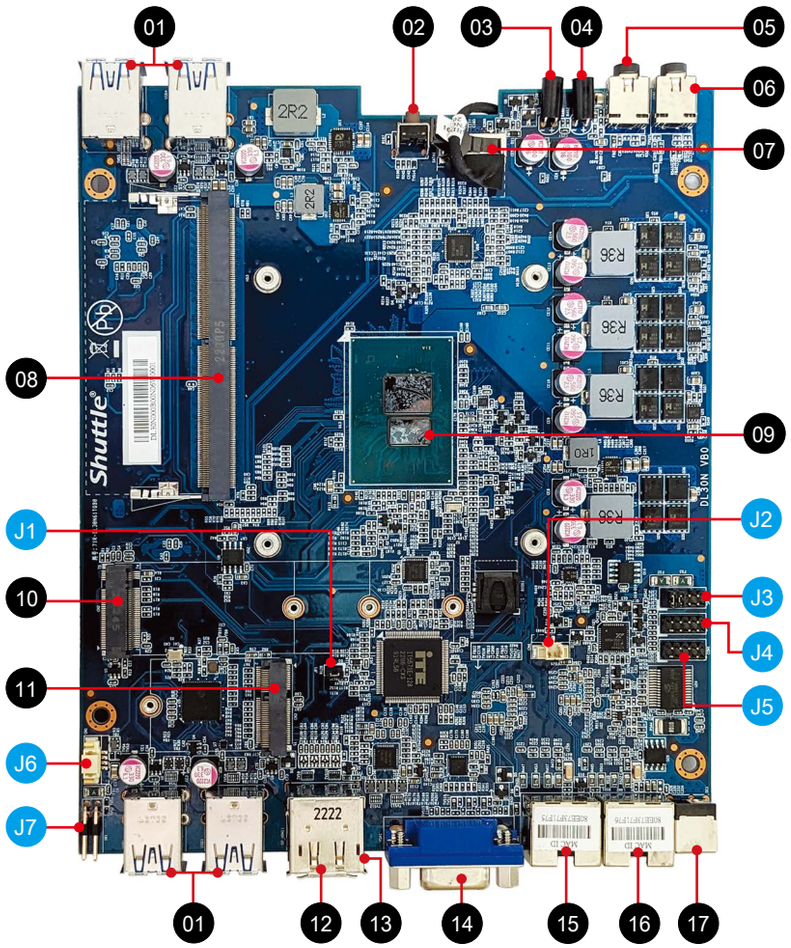

01. USB 3.2 Gen 1 Ports
USB 3.2 Gen 1 連接埠
USB 3.2 Gen 1-Anschlüsse
Prises USB 3.2 Gen 1
Puertos USB 3.2 Gen 1
USB 3.2 Gen 1 ポート
USB 3.2 Gen 1 порты
USB 3.2 Gen 1 端口

02. Power Button \ 電源按鈕
Ein-/Aus-Button
Bouton d'alimentation
Botón de encendido
電源スイッチ
Кнопка питания
电源按钮

03. Hard Disk Drive LED
硬碟指示燈
Festplatten-LED
Indicateur disque dur
Diodo LED del disco duro
ハードディスクドライブ LED
LED-индикатор жесткого диска
硬盘指示灯

04. Power LED \ 電源指示燈
Betriebsanzeige-LED
Indicateur alimentation
LED de encendido
電源 LED
LED-индикатор питания
电源指示灯

05. Headphones \ 耳機孔
Kopfhörer-Anschluss
Prise casque
Conector para auriculares
イヤホン
Гнездо для наушников
耳机孔

06. MIC-in
麥克風插孔
Mikrofon-Anschluss
Entrée Micro
Entrada del micrófono
マイク
Гнездо для микрофона
麦克风插孔

07. SATA Connector
SATA 排線插座
SATA-Anschluss
Connecteur SATA
Base de conexiones SATA
SATA コネクタ
SATA разъем
SATA 接口

08. DDR5 SO-DIMM Slot
DDR5 SO-DIMM 插槽
DDR5 SO-DIMM Steckplatz
Slot mémoire DDR5 SO-DIMM
Zócalo de DDR5 SO-DIMM
DDR5 SO-DIMM スロット
Слот памяти DDR5 SO-DIMM
DDR5 SO-DIMM 插槽

09. Intel® Alder lake-N Series processor
Intel® Alder lake-N Series 處理器
Intel® Alder lake-N Series Prozessor
Processeur Intel® Alder lake-N Series
Procesador Intel® Alder lake-N Series
Intel® Alder lake-N Series プロセッサ
Процессор Intel® Alder lake-N Series
Intel® Alder lake-N Series 处理器

10. M.2 2242/2260/2280 M key slot
M.2 2242/2260/2280 M key 插槽
M.2-2242/2260/2280 (M) Steckplatz
Emplacement M.2 2242/2260/2280 M
Ranura M.2 2242/2260/2280 M
M.2 2242/2260/2280 M キースロット
Слот M.2 2242/2260/2280 M ключ
M.2 2242/2260/2280 M key 插槽

11. M.2 2230 E key slot
M.2 2230 E key 插槽
M.2-2230 (E) Steckplatz
Emplacement M.2 2230 E
Ranura M.2 2230 E
M.2 2230 E キースロット
Слот M.2 2230 E ключ
M.2 2230 E key 插槽

12. HDMI Port
HDMI 連接埠
HDMI-Anschluss
Prise HDMI
Puerto HDMI
HDMI ポート
HDMI порт
HDMI 端口

13. DisplayPort
DisplayPort 連接埠
DisplayPort
Prise DisplayPort
Puerto DisplayPort
ディスプレイポート(DisplayPort)
DisplayPort
Displayport 端口

14. D-Sub (VGA) port
D-Sub (VGA) 連接埠
D-Sub (VGA)-Anschluss
Prise D-Sub (VGA)
Puerto D-Sub (VGA)
D-Sub (VGA) ポート
D-Sub (VGA) порт
D-Sub (VGA) 端口

15. LAN Port
網路連接埠
Netzwerk-Anschluss
Prise LAN
Puerto LAN
LAN ポート
Сетевые LAN-порты
LAN 端口

16. LAN Port (optional)
網路連接埠 (選配)
Netzwerk-Anschluss (optional)
Prise LAN (optionnel)
Puerto LAN (opcional)
LAN ポート (オプション)
Сетевые LAN-порты (опционально)
LAN 端口 (可选)

17. Power Jack (DC IN)
DC 電源連接埠
DC-Stromanschluss
Prise alimentation DC
Conexión de la fuente de alimentación (CC)
DC電源 ポート
Гнездо для подключения питания (DC IN)
电源插孔 (直流电输入)

Jumper Settings

Jumper 設定 \ Jumper-Einstellungen \ Réglages cavaliers \ Configuración de los puentes
ジャンパー設定 \ Настройки переключателя \ Jumper 设定

J1

AC Back Auto Power ON
回電自動開啟
Automatisches Einschalten bei Spannungsversorgung
Démarrage automatique à la mise sous tension
Encendido automático con suministro de corriente
AC 自動電源オン
Восстановление AC Авто включение
回电自动开启

JP1	
Pin	Signal Name
1	Disable_N
2	GND

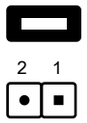

Default
Short (disabled)

Open (enabled)

J2

Battery Connector
電池插座
Batterie-Anschluss
Connecteur de pile
Conector de batería
バッテリー コネクター
Разъем для батареи
电池插座

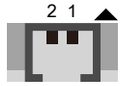

CN4	
Pin	Signal Name
1	V_BAT
2	GND

J3

COM 1 & COM 2 power switch
COM 1 & COM 2 電源開關
Konfiguration von COM 1 & COM 2
Gestion de l'alimentation des COM 1 & COM 2
COM 1 & COM 2 Enchufe Interruptor
COM 1 & COM 2 電源 スイッチ
Переключатель питания COM 1 & COM 2
COM 1 & COM 2 电源开关

COM PORT Pin 9 "Ring Indicator" (RI) configuration:

Configure COM 1 with the first jumper:

- Short Pin 1-2: Pin 9 = RI (default)
- Short Pin 5-7: Pin 9 = +5V
- Short Pin 7-9: Pin 9 = +12V

Configure COM 2 with the second jumper:

- Short Pin 3-4: Pin 9 = RI (default)
- Short Pin 6-8: Pin 9 = +5V
- Short Pin 8-10: Pin 9 = +12V

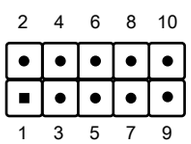

JP2			
Pin	Signal Name	Pin	Signal Name
1	RI1-	2	COM_RI1-
3	RI2-	4	COM_RI2-
5	+5V	6	+5V
7	RI1_PWR	8	RI2_PWR
9	+12V	10	+12V

J4 / J5

COM Port \ COM 插座
COM-Ausgang \ Port COM
Puerto COM \ COM ヘッダ
COM- порт \ COM 接头

COM2 (J5)			
Pin	Signal Name	Pin	Signal Name
1	DCD-	2	RXD
3	TXD	4	DTR-
5	GND	6	DSR-
7	RTS-	8	CTS-
9	RI-		

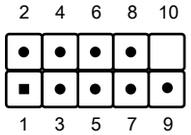

COM1 (J4)							
Pin	Signal Name			Pin	Signal Name		
	RS232	RS422	RS485		RS232	RS422	RS485
1	DCD-	TXD-	DATA-	2	RXD	TXD+	DATA+
3	TXD	RXD+		4	DTR-	RXD-	
5	GND	GND	GND	6	DSR-		
7	RTS-			8	CTS-		
9	RI-						

J6

USB2.0 connector
USB2.0 插座
USB2.0-Anschluss
Connecteur USB2.0
Conector del USB2.0
USB2.0 コネクター
USB2.0 разъем
USB2.0 接头

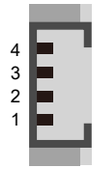

CN1	
Pin	Signal Name
1	GND
2	USB1P_C
3	USB1N_C
4	USBPW01 (+5V)

J7

Clear CMOS & power button & +5V
清除 CMOS & 電源按鈕 & +5V
Clear CMOS & Einschalt-Button & +5V
Reset CMOS & Bouton d'alimentation & +5V
Clear CMOS & Botón de encendido & +5V
CMOS クリア & 電源スイッチ & +5V
Сброс CMOS, внешняя кнопка питания , +5 В
清除 CMOS & 电源按钮 & +5V
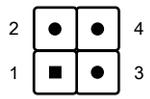
SW1	
Pin	Signal Name
1	RTCRST-
2	+5V
3	GND
4	PWRSW-