P90U Quick Guide

快速安裝指南 Kurzanleitung Guide rapide Guía rápida クイックガイド Краткое руководство 快速安裝指南

53R-P90U03-2003

More information on this product can be found at: http://bit.ly/P90USERIES
更多本產品資訊，請蒞臨：http://bit.ly/P90USERIES
Weitere Informationen zu diesem Produkt finden Sie unter: http://bit.ly/P90USERIES
Pour plus d'informations sur ce produit, visitez: http://bit.ly/P90USERIES
Puede encontrar más información sobre este producto en: http://bit.ly/P90USERIES
本製品の詳細な情報については、次のURLより確認頂けます。http://bit.ly/P90USERIES
Для получения дополнительной информации об этом продукте перейдите по ссылке: http://bit.ly/P90USERIES
更多本产品信息，请访问：http://bit.ly/P90USERIES

Product Overview \ 產品外觀 \ Produktübersicht \ Présentation du produit \ Resumen del producto \ 製品概要 \ Обзор продукта \ 产品外观

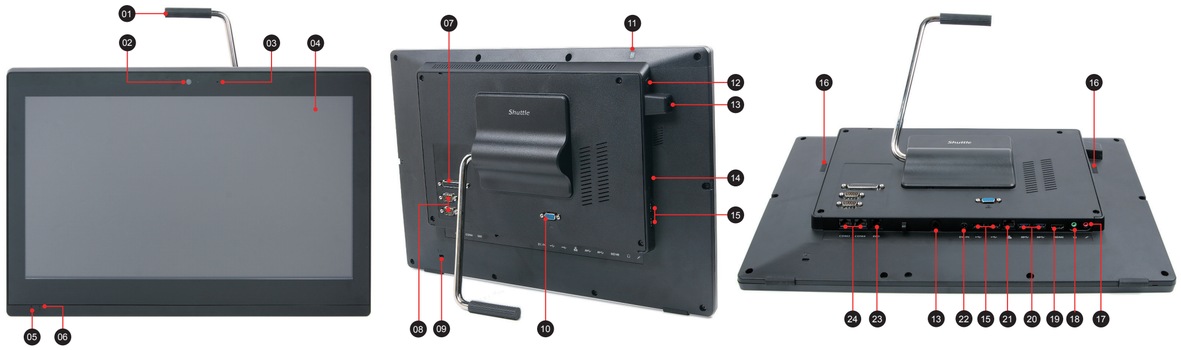

01. Stand / Handle
02. Webcam
03. Microphone
04. LCD display (Multi-touch)
05. Power LED
06. Hard disk drive LED
07. Parallel port (optional)
08. COM 1 and COM 2 ports (optional)
09. Kensington® Lock hole
10. D-Sub (VGA) port
11. NFC (optional)
12. Power button
13. Two 4G external antennas (optional)
14. SD card reader
15. USB 2.0 ports
16. Stereo speakers
17. Microphone jack
18. Headphone / Line-out jack
19. HDMI port
20. USB 3.1 Gen 1 ports
21. LAN (RJ45) port
22. Power jack (DC-IN)
23. Cash drawer (RJ11) port (optional)
24. COM 3 and COM 4 ports (optional)

Hardware Installation \ 硬體安裝 \ Hardware Installation \ Installation du matériel \ Instalación de hardware \ ハードウェアのインストール \ Установка оборудования \ 硬件安装

A. Begin Installation

⚠ For safety reasons, please ensure that the power cord is disconnected before opening the case.

1. Remove the cover from the back of the P90U first, unscrew four screws of the stand mount and remove the stand.
2. Unscrew four screws of the back cover and remove it.

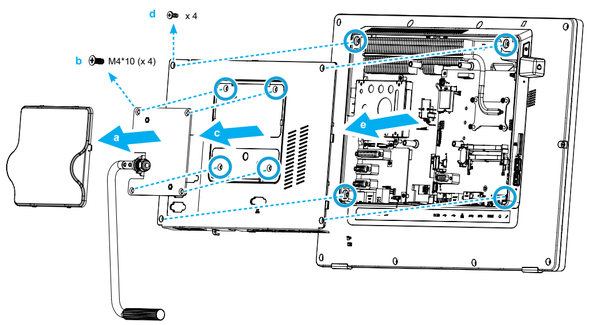

B. Memory Module Installation

⚠ This motherboard does only support 1.2 V DDR4 SO-DIMM memory modules.

1. Locate the SO-DIMM slots on the motherboard and lift the mylar (Don't tear the mylar off).
2. Align the notch of the memory module with the one of the relevant memory slot.
3. Gently insert the module into the slot in a 45-degree angle.

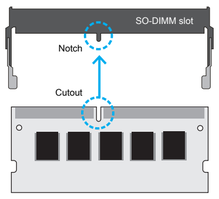

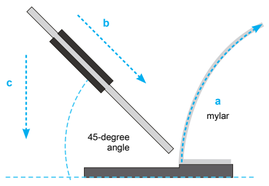

4. Carefully push down the memory module until it snaps into the locking mechanism and put back the mylar.
5. Repeat the above steps to install an additional memory module, if required.

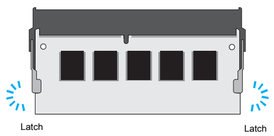

C. HDD or SSD Installation

1. Unscrew four screws of the bracket and remove it.
2. Mount the HDD or SSD into the bracket with four screws.

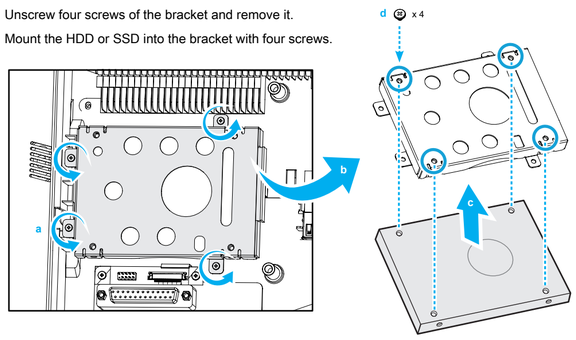

3. Connect the Serial ATA and power cable to the HDD or SSD.
4. Install the HDD or SSD & bracket in the chassis and tighten the HDD or SSD & bracket with four screws.

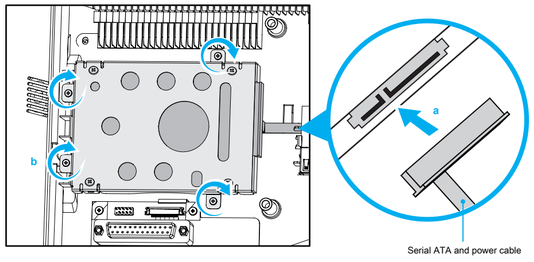

The product's colour and specifications may vary from the actually shipping product.

D. M.2 Device Installation

1. Locate the M.2 key slots on the motherboard.

➢ M.2 2242/2260/2280 M key slot ➢ M.2 2230 E Key slot

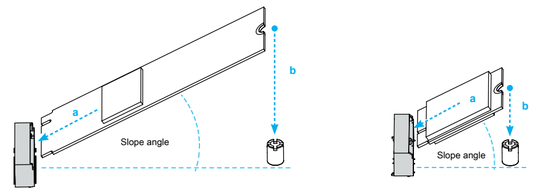

2. Install the M.2 device into the M.2 slot and secure with the screw.

➢ M.2 2242/2260/2280 M key slot ➢ M.2 2230 E Key slot

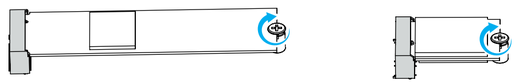

E. Complete

1. Replace the back cover. Refasten the stand and the back cover with eight screws.
2. Replace the cover, complete.

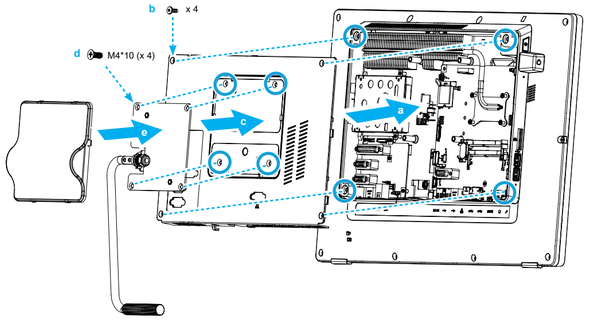

➢ Powering on the system

Follow the steps (1-3) below to connect the AC adapter to the power jack (DC-IN).

Press the (4) Power button to turn on the system.

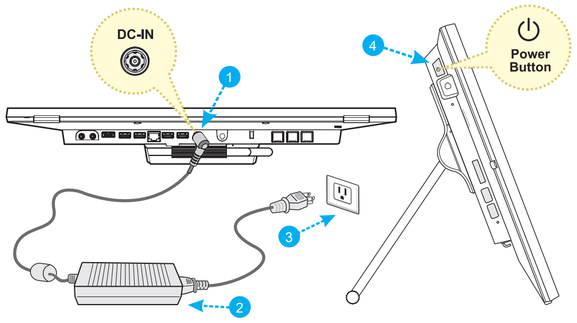

⚠ Please press the "Del" key while booting to enter BIOS. Here, please load the optimised BIOS settings.

➢ How to use the Touch Panel

The touch of your finger replaces the input devices and is all you need to operate the P90U.

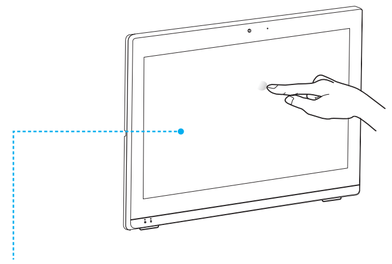

⚠ Cleaning the screen

Follow these guidelines for cleaning the outside and handling the screen of the computer:
Turn off the system and disconnect all cables. Use a cleaning cloth which is soft, lint-free and a little damp to gently wipe the screen surface. Do not spray liquids directly onto the device.

➢ Placing on a desk

To place the machine on a desk and to carry it, do the following:

1. Place the P90U on a flat surface such as a table.
2. Pull the stand upwards to an angle of 55°.
3. To carry or move your P90U, fully extend the angle to 180°.

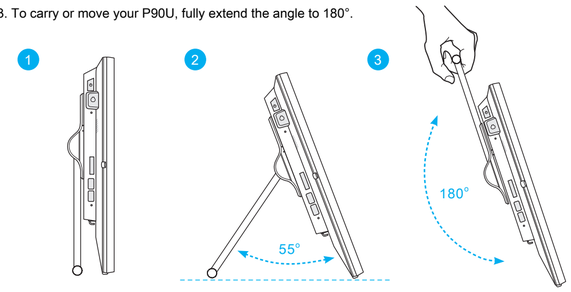

➢ VESA mounting it to the wall

If you are mounting your P90U to the wall, remove the cover from the back of the P90U first.

Unscrew four screws of the stand mount and remove the stand. The VESA standard makes it easy to mount the P90U on to walls. Please refer to the user guide of the wall/arm mount kit you bought separately how to install it.

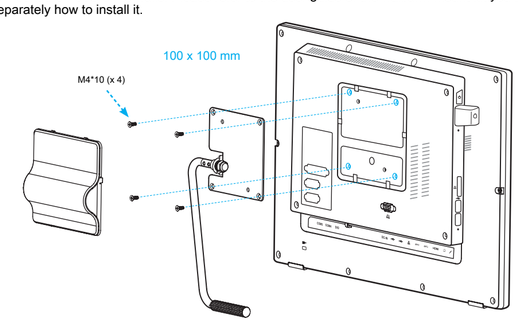

⚠ The P90U can be mounted to a wall using a VESA compatible 100 x 100 mm wall/arm bracket.

Safety Information / 安全資訊 / Sicherheitshinweise / Informations de sécurité / Información de seguridad / 安全に関する情報 / Информация о безопасности / 安全信息

⚠ Incorrectly replacing the battery may damage this computer. Replace only with the same or equivalent as recommended by Shuttle. Dispose of used batteries according to the manufacturer's instructions.
更換電池方式錯誤可能會損壞本電腦以及引發爆炸、火災或其他危險。僅能依Shuttle的建議,以相同或同等的電池更換。請依照製造商的使用說明處理廢電池。
Das unkorrekte Austauschen der Batterie kann diesen Computer beschädigen. Ersetzen Sie die Batterie nur durch den von Shuttle empfohlenen Typ oder ein gleichwertiges Modell. Entsorgen Sie gebrauchte Batterien gemäß den Herstellerangaben.
Ne pas replacer correctement la pile peut endommager l'ordinateur. Remplacez-la uniquement par un modèle identique ou un équivalent comme recommandé par Shuttle. Débarrassez-vous des piles usagées d'après les instructions du constructeur.
La sustitución incorrecta de la batería puede dañar este equipo. Sustituya la batería únicamente por una igual o equivalente recomendada por Shuttle. Deseche las baterías usadas según las instrucciones del fabricante.
バッテリを間違ってセットすると、このコンピュータが損傷する原因となります。交換する際は、Shuttle が推奨するバッテリと同じものまたは同等のものだけを使用するようにしてください。使用済みバッテリは、メーカーの指示に従って処分してください。
Неправильная замена батареи может привести к повреждению компьютера. Батарея должна соответствовать стандарту производителя Shuttle или быть идентичной предыдущей. Утилизация использованной батареи должна следовать инструкции производителя.
更换电池方式错误可能会损坏本电脑。仅能依 Shuttle 的建议,以相同或同等的电池更换。请依照制造商的使用说明处理废电池。

This device complies with Part 15 of the FCC Rules. Operation is subject to the following two conditions: (1) this device may not cause harmful interference, and (2) this device must accept any interference received, including interference that may cause undesired operation.

CE This device meets the requirements for the EU conformity in accordance to the currently valid EU directives.
Dieses Produkt erfüllt die Anforderungen für die EU-Konformität entsprechend der aktuell geltenden EU-Richtlinien.
Ce produit répond aux exigences de la conformité UE suivant les directives européennes actuellement en vigueur.

1.警語 (於產品本體、說明書及外包裝標示): 使用過度恐傷害視力。
2.注意事項 (於產品說明說及外包裝標示): (1) 使用30分鐘請休息10分鐘。(2) 2歲以下幼兒不看螢幕, 兩歲以上每天看螢幕不要超過1小時。

注意: 仅适用于在非热带气候条件下安全使用, 在热带气候条件下使用时, 可能有安全隐患。
注意: 允许产品使用的最高环境温度为 40°C。
* The equipment was evaluated for use in a maximum air ambient temperature of 40 °C.
產品宣告最大適用環境溫度為 40 °C。
注意: 仅适用于海拔 2000m 以下安全使用, 在海拔 2000m 以上使用时, 可能有安全隐患。
All bundled parts, power cord included, shall not be used without this product.
電源ケーブル等、すべての付属品は本機以外ではご使用になれません。

Product Overview \ 產品外觀 \ Produktübersicht \ Présentation du produit \ Resumen del producto \ 製品概要 \ Обзор продукта \ 产品外观

01. Stand / Handle
立架 / 把手
Standfuß / Tragegriff
Pied / Poignée
Caballete / Asa
スタンド / ハンドル
Подставка / Ручка
立架 / 把手

02. Webcam
網路攝影機
Webcam
Webcam
Cámara Web
ウェブカメラ
Веб-камера
网络摄影机

03. Microphone
內建麥克風
Mikrofon
Microphone
Micrófono
マイク
встроенный микрофон
内建麦克风

04. LCD display (Multi-touch)
液晶螢幕 (多點觸控式)
LCD-Display (Multi-Touch)
Ecran LCD (Multi-touch)
Pantalla LCD (Multi Touch)
マルチタッチ液晶ディスプレイ
ЖК-дисплей (Multi-Touch)
液晶屏幕 (多点触控式)

05. Power LED
電源指示燈
Betriebsanzeige-LED
Indicateur alimentation
LED de encendido
電源 LED
LED-индикатор питания
电源指示灯

06. Hard disk drive LED
硬碟指示燈
Festplatten-LED
Indicateur disque dur
Diodo LED del disco duro
ハードディスクドライブ LED
LED-индикатор жесткого диска
硬盘指示灯

07. Parallel Port (optional)
並列埠 (選配)
Parallelport (optional)
Port parallèle (optionnel)
Puerto paralelo (Opcional)
プリンターポート (オプション)
Параллельный порт (дополнительно)
并列端口 (可选)

08. COM 1 and COM 2 ports (optional)
COM 1 和 COM 2 連接埠 (選配)
COM 1- und COM 2-Anschlüsse (Optional)
Prises COM 1 et COM 2 (optionnel)
Conexiones COM 1 y COM 2 (opcional)
COM 1 及び COM 2 ポート (オプション)
COM 1 и COM 2 порты (опционально)
COM 1 和 COM 2 端口 (可选)

09. Kensington® Lock hole
Kensington® 標準防盜鎖孔
Kensington® Lock Öffnung
Encoche de sécurité Kensington®
Conector de seguridad Kensington®
ケンジントンロック用ホール
Отверстие для замка Kensington®
Kensington® 标准防盗锁孔

10. D-Sub (VGA) port
D-Sub (VGA) 連接埠
D-Sub (VGA)-Anschluss
Prise D-Sub (VGA)
Puerto D-Sub (VGA)
D-Sub (VGA) ポート
D-Sub (VGA) порт
D-Sub (VGA) 端口

11. NFC (optional)
NFC 近距離無線通訊 (選配)
NFC-Chip (optional)
Puce NFC (optionnel)
Chip NFC (opcional)
NFC (オプション)
NFC (дополнительно)
NFC 近距离无线通讯 (可选)

12. Power button
電源開關按鈕
Ein- / Aus-Button
Bouton d'alimentation
botón de encendido
電源ボタン
Кнопка питания
电源开关按钮

13. Two 4G external antennas (optional)
4G無線網卡外接天線 x2 (選配)
Zwei externe 4G-Antennen (optional)
Deux antennes externes 4G (optionnel)
Dos antenas 4G externas (opcionales)
4G通信用アンテナ (オプション)
Две внешние антенны 4G (дополнительно)
4G无线网卡外接天线 x2 (可选)

14. SD card reader
SD 卡插槽
SD-Cardreader
Lecteur de carte SD
Lector de tarjetas SD
SD カードリーダー
SD считыватель карт
SD 卡插槽

15. USB 2.0 ports
USB 2.0 連接埠
USB-2.0-Anschlüsse
Prises USB 2.0
Puertos USB 2.0
USB 2.0 ポート
USB 2.0 порты
USB 2.0 端口

16. Stereo speakers
立體聲揚聲器
Stereo-Lautsprecher
Haut-parleur stéréo
Altavoces estéreos
ステレオスピーカー
Стереодинамики
立体声扬声器

17. Microphone jack
麥克風插孔
Mikrofon-Eingang
Entrée Micro
Entrada del micrófono
マイク入力端子
Гнездо микрофона
麦克风插孔

18. Headphones / Line-out jack
耳機插孔 / 音源輸出孔
Kopfhörer / Line-out Anschluss
Prise casque / Sortie audio
Conexión para auriculares / salida de audio
イヤホン / オーディオ出力端子
Наушники / Аудио разъем
耳机插孔 / 音源输出孔

19. HDMI port
HDMI 連接埠
HDMI-Anschluss
Prise HDMI
Puerto HDMI
HDMI ポート
HDMI порт
HDMI 端口

20. USB 3.1 Gen 1 ports
USB 3.1 Gen 1 連接埠
USB 3.1 Gen 1 Anschlüsse
Prises USB 3.1 Gen 1
Puertos USB 3.1 Gen 1
USB3.1 (Gen1) ポート
Порт USB 3.1 Gen 1
USB 3.1 Gen 1 端口

21. LAN (RJ45) port
網路連接埠 (RJ45)
Netzwerk-Anschluss (RJ45)
Prise réseau (RJ45)
Conector de red LAN (RJ45)
LAN ポート (RJ45)
LAN (RJ45) порт
网络端口 (RJ45)

22. Power jack (DC-IN)
電源輸入孔 (DC-IN)
Eingang zur Spannungsversorgung (DC-IN)
Prise d'alimentation (DC-IN)
Entrada para la alimentación de corriente (DC-IN)
DC-IN 接続部
Разъем питания (DC-IN)
电源输入孔 (DC-IN)

23. Cash drawer (RJ11) port (optional)
電子錢箱 (RJ11) 連接埠 (選配)
RJ11-Anschluss für Kassenlade (optional)
Prise RJ11 pour tiroir-caisse (optionnel)
Puerto RJ11 para bandeja de caja (opcional)
キャッシュドロアー用 RJ11 ポート (オプション)
Порт для денежного ящика (RJ11) (дополнительно)
电子钱箱 (RJ11) 端口 (可选)

24. COM 3 and COM 4 ports (optional)
COM 3 和 COM 4 連接埠 (選配)
COM 3- und COM 4-Anschlüsse (optional)
Prises COM 3 et COM 4 (optionnel)
Conexiones COM 3 y COM 4 (opcional)
COM 3 及び COM 4 ポート (オプション)
COM 3 и COM 4 порты (опционально)
COM 3 和 COM 4 端口 (可选)

Hardware Installation \ 硬體安裝 \ Hardware Installation \ Installation du matériel \ Instalación de hardware \ ハードウェアのインストール \ Установка оборудования \ 硬件安装

A. Begin Installation \ 開始安裝 \ Beginn der Installation \ Commencer l'installation Iniciar la instalación \ 取り付けの開始 \ Начало установки \ 开始安装

For safety reasons, please ensure that the power cord is disconnected before opening the case.
基於安全考量, 移開機殼時, 請先拔除電源線。
Achten Sie aus Sicherheitsgründen darauf, dass das Gerät vor dem Öffnen vom Stromnetz getrennt wird.
Pour des raisons de sécurité, veuillez vous assurer que le cordon d'alimentation est débranché avant d'ouvrir le boîtier.
Por razones de seguridad, no olvide desconectar el cable de alimentación antes de abrir la carcasa.
安全のために、ケースを開ける前に電源コードを外していることを確認してください 。
Меры безопасности: прежде чем открыть корпус, пожалуйста, убедитесь, что шнур отсоединен от электрической розетки.
基于安全考虑, 移开机壳时, 请先拔除电源线。

1. Remove the cover from the back of the P90U first, unscrew four screws of the stand mount and remove the stand.
請先拆下 P90U 背面上的支架面板並且鬆開支撐腳架的 4 顆固定螺絲, 將支撐腳架卸除。
Entfernen Sie zunächst die Abdeckung auf der Rückseite des P90U. Dann werden vier Schrauben entfernt, um den Ständer zu demontieren.
Retirez d'abord le cache de protection à l'arrière du P90U, puis dévissez les quatre vis pour démonter le pied.
Retire primero la cubierta de la parte posterior del P90U. A continuación, retire los cuatro tornillos para desmontar el pie de apoyo.
P90U背面についているカバーを取り外します。スタンドを固定している4つのネジを取り外して、スタンドを外します。
Снимите крышку на тыльной панели моноблока.
Открутите четыре шурупа креплений на подставке и снимите ее.
请先拆下 P90U 背面上的支架面板并且松开支撑脚架的 4 颗固定螺丝, 将支撑脚架卸除。

2. Unscrew four screws of the back cover and remove it.
鬆開背板的 4 顆固定螺絲, 將背板卸除。
Entfernen Sie vier Schrauben, um den Gehäusedeckel zu demontieren.
Dévissez les 4 vis du capot arrière pour le retirer.
Retire los 4 tornillos para desmontar la tapa de la carcasa.
背面にある4つのネジを外して、カバーをはずします。
Открутите шурупы и снимите тыльную панель.
松开背板的 4 颗固定螺丝, 将背板卸除。

B. Memory Module Installation \ 安裝記憶體模組 \ Installation der Speichermodule \ Installation de la mémoire vive Instalar el módulo de memoria \ メモリーの取り付け \ Установка модуля памяти \ 安装内存模块

This motherboard does only support 1.2 V DDR4 SO-DIMM memory modules.
本主機板僅支援 1.2 V DDR4 記憶體模組。
Dieses Mainboard unterstützt nur 1,2 V DDR4 SO-DIMM Speichermodule.
Carte mère compatible uniquement avec des modules mémoire de type 1,2 V DDR4 SO-DIMM.
Esta placa base sólo soporta módulos de memoria 1,2 V DDR4 SO-DIMM.
このメインボードは1.2 VのDDR4 メモリーモジュールのみ対応しています。
Поддерживает только модуль памяти 1,2 V DDR4 SO-DIMM.
本主机板仅支援 1.2 V DDR4 内存模块。

1. Locate the SO-DIMM slots on the motherboard and lift the mylar (Don't tear the mylar off).
找到主機板上的 SO-DIMM 插槽, 並掀開塑膠絕緣片 (不要將塑膠絕緣片撕下)。
Lokalisieren Sie die SO-DIMM-Steckplätze auf dem Mainboard und heben Sie die Abdeckfolie hoch, bitte diese jedoch nicht entfernen.
Localisez le slot mémoire SO-DIMM sur la carte mère et soulevez le film protecteur (sans le retirer).
Localice el zócalo SO-DIMM en la placa base y levantar la lámina de plástico (no retire la lámina de plástico).
マザーボード上にあるSO-DIMMメモリースロットを確認し、シートを持ち上げます。
（シートは剥がさないで下さい。）
Найдите SO-DIMM слот на мат плате и поднимите пленку (не отрывая).
找到主机板上的 SO-DIMM 插槽, 并掀开塑胶绝缘片 (不要将塑胶绝缘片撕下)。

2. Align the notch of the memory module with the one of the relevant memory slot.
將記憶體缺口對準 SO-DIMM 插槽上的凹槽, 並安插於插槽上, 確認方向是否有誤。
Richten Sie die Kerbe des Speichermoduls nach der Nase des Speichersockels aus.
Alignez l'encoche du module mémoire sur celle du slot DIMM.
Alinee la muesca del módulo de memoria con la del zócalo de memoria.
下図の通り、切り欠けに合わせます。
Совместите выемку в модуле памяти с выступом в разъеме.
将内存缺口对准 SO-DIMM 插槽上的凹槽, 将内存安插于插槽上, 并确认方向是否有误。

3. Gently insert the module into the slot in a 45-degree angle.
將記憶體以 45度角輕輕插入插槽內。
Drücken Sie das Speichermodul behutsam im 45-Grad-Winkel in den Steckplatz.
Insérez le module mémoire délicatement dans l'encoche avec un angle de 45 degrés.
Presione con cuidado el módulo de memoria en el zócalo con un ángulo de 45 grados.
メモリーを 45°の角度から挿し入れます。
Аккуратно вставьте модуль под углом 45 градусов.
将内存以 45度角轻轻插入插槽内。

4. Carefully push down the memory module until it snaps into the locking mechanism and put back the mylar.
將記憶體往下壓至兩側卡榫完全定位, 將塑膠絕緣片蓋回原位。
Drücken Sie das Speichermodul herunter bis es einrastet und legen Sie die Abdeckfolie zurück.
Appuyez sur le module vers le bas jusqu'à enclenchement dans le mécanisme d'attache et replacez le film protecteur.
Presione el módulo de memoria hacia abajo hasta que encaje y doblar hacia atrás la lámina de plástico.
挿し入れた後に、メモリーを倒すように押し込むとロックをかけ、シートを戻します。
Аккуратно надавите на модуль до тех пор, пока не услышите замочный щелчок и закройте пленкой.
将内存往下压至两侧卡榫完全定位, 将塑胶绝缘片盖回原位。

5. Repeat the above steps to install an additional memory module, if required.
請重覆上述步驟, 安裝其餘的記憶體於 SO-DIMM 插槽上。
Wiederholen Sie diese Schritte, um ggf. ein zusätzliches Speichermodul zu installieren.
Répétez pour installer des modules mémoire supplémentaires si désiré.
Repita estos pasos para instalar módulos DDR adicionales si así lo desea.
必要に応じて、追加のDDRモジュールを繰り返し取り付けます。
Повторите действия для установки второго модуля.
请重复上述步骤安装其余的内存于 SO-DIMM 插槽上。

The product's colour and specifications may vary from the actually shipping product.
Die tatsächliche Farbe des gelieferten Produktes kann von diesen Abbildungen abweichen.
Le coloris du produit livré peut varier de ces illustrations.
Color y la especificación del producto dependerá del transporte de mercancía corriente.
出貨機種顏色及規格配備, 以實際出貨機種為準。
製品の色及びスペックは、実際と異なる場合がございます。
Цвет и спецификации продукта могут быть изменены производителем.
出货机种颜色及规格配备, 以实际出货机种为准。

C. HDD or SSD Installation \ 安裝硬碟 \ Installation der Festplatte oder der SSD \ Installation du disque dur ou SSD Instalación del disco duro o la SSD \ HDD/SSDの取り付け \ Установка HDD или SSD \ 安装硬盘

1. Unscrew four screws of the bracket and remove it.
鬆開硬碟支架的 4 顆固定螺絲, 將硬碟支架卸除。
Entfernen Sie vier Schrauben, um den Laufwerkshalter zu demontieren.
Dévissez les 4 vis pour démonter le support du disque dur.
Retire los 4 tornillos para desmontar el soporte de la unidad.
4つのネジを外して、ブラケットをはずします。
Открутите 4 шурупа на рамке и снимите ее.
松开硬盘支架的 4 颗固定螺丝, 将硬盘支架卸除。

2. Mount the HDD or SSD into the bracket with four screws.
將硬碟安裝入支架內, 鎖上 4 顆螺絲固定。
Befestigen Sie die Festplatte oder die SSD mit vier Schrauben in der Halterung.
Fixez le disque dur ou SSD dans le support à l'aide de 4 vis.
Sujete el disco duro o la SSD con 4 tornillos en el soporte.
HDD/SSDをブラケットに取り付けネジを下図の通り締めます。
Установите HDD или SSD в рамку и закрутите 4 шурупа.
将硬盘安装入支架内, 锁上 4 颗螺丝固定。

3. Connect the Serial ATA and power cable to the HDD or SSD.
安裝 Serial ATA 傳輸線及電源線於硬碟插槽。
Verbinden Sie die SATA- und Stromkabel mit der Festplatte oder der SSD.
Connectez les cables série ATA et d'alimentation sur le disque dur ou SSD.
Conecte el cable SATA y el cable de corriente con el disco duro o la SSD.
HDD/SSDにシリアルATAケーブルと電源ケーブルを接続します。
Подсоедините Serial ATA и кабель питания к HDD/SSD.
安装 SATA 传输线与电源线于硬盘插槽。

4. Install the HDD or SSD & bracket in the chassis and tighten the HDD or SSD & bracket with four screws.
將硬碟連同支架安裝入系統機殼內, 鎖上 4 顆螺絲以固定硬碟及支架。
Befestigen Sie die Festplatte oder die SSD mit der Halterung mit vier Schrauben im Gehäuse.
Installez le disque dur ou SSD avec le support dans le boîtier et fixez avec quatre vis.
Fije el disco duro o la SSD con el soporte en la carcasa mediante los cuatro tornillos.
シャーシにHDD/SSDとブラケットを取り付けて、4本のネジでHDD/SSDとブラケットを固定します。
Установите HDD/SSD рамку в шасси и закрутите шурупы на обеих сторонах.
将硬盘连同支架安装入系统机壳内, 锁上 4 颗螺丝以固定硬盘及支架。

D. M.2 Device Installation \ M.2 裝置安裝 \ Installation der M.2-Karten \ Installation des cartes M.2 Instalación de las tarjetas M.2 \ その他コンポーネントの取り付け \ Установка устройства M.2 \ M.2 装置安装

1. Locate the M.2 key slots on the motherboard.
找到主機板上的 M.2 插槽。
Bitte lokalisieren Sie die M.2 Slots auf dem Mainboard.
Veuillez repérer les emplacements destinés aux cartes M.2 sur la carte mère.
Localice la ubicación de las ranuras M.2 en la placa base.
マザーボードにあるM.2 スロット取り付け位置を確認します。
Найдите M.2 слот на материнской плате.
找到主机板上的 M.2 插槽。

2. Install the M.2 device into the M.2 slot and secure with the screw.
將 M.2 裝置安裝入 M.2 插槽, 並鎖上固定螺絲。
Installieren Sie die M.2-Karte in den jeweiligen M.2-Steckplatz und sichern Sie diese mit einer Schraube.
Installez la carte M.2 dans son emplacement et sécurisez-la avec une vis.
Instale la tarjeta M.2 en la ranura M.2 y asegúrela con un tornillo.
M.2 スロットに M.2 対応デバイスを挿入し、ネジでしっかりと締めて下さい。
Установите M.2-карту в разъем M.2 и закрутите шуруп.
将 M.2 装置安装入 M.2 插槽, 并锁上固定螺丝。

E. Complete \ 組裝完成 \ Abschluss der Installation \ Fin de l'installation Completado \ 完了 \ Завершение \ 组装完成

1. Replace the back cover. Refasten the stand and the back cover with eight screws.
安裝背板和立架/把手, 並鎖上 8 顆固定螺絲。
Legen Sie die Abdeckung wieder auf die Gehäuserückseite. Befestigen Sie den Standfuß und die Abdeckung mit 8 Schrauben.
Reposez le cache sur la partie arrière du boîtier. Fixez le pied et le cache avec 8 vis.
Vuelva a colocar la cubierta en la parte posterior de la carcasa. Fije el pie de apoyo y la cubierta con 8 tornillos.
背面カバーを取り付けます。8本のネジでスタンドと背面カバーを締め直します。
Закройте панель и закрутите шурупы. Установите подставку и закрепите крышку шурупами.
安装背板和支撑脚架, 并锁上 8 颗固定螺丝。

2. Replace the cover, complete.
安裝後背蓋, 完成。
Setzen Sie die Abdeckung auf – fertig!
Replacez le cache de protection, terminé !
Coloque la cubierta y... ¡listo!
カバーを元に戻して完成です。
Закройте крышку. Конец.
安装后背盖, 完成。

➢ Powering on the system \ 連接電源與開機 \ Einschalten des Systems \ Mettre le système en route Encendido del sistema \ 電源の入れ方 \ Подключение системы \ 连接电源与开机

Follow the steps (1-3) below to connect the AC adapter to the power jack (DC-IN).
Press the (4) Power button to turn on the system.
按照下圖步驟 (1-3) 將電源變壓器連接至電源輸入孔 (DC-IN)。按下 (4) 電源開關按鈕, 啟動本系統。
Verbinden Sie das Netzteil wie im Bild gezeigt (1-3) mit dem DC-IN-Anschluss.
Schalten Sie das Gerät mit dem (4) Ein-/Aus-Button ein.
Connectez la prise DC-IN en suivant les étapes 1 à 3, puis appuyez sur le (4) bouton d'alimentation.
Conecte la fuente como se muestra en la foto (1-3) con el conector DC in.
Encienda el equipo con el botón de (4) encendido.
以下の図にある電源接続のステップ (1-3) に従いACアダプターとを (DC-IN) ジャックに接続してください。
確認後、(4) のPower Switchを押してください。
Следуйте нижеперечисленным шагам (1-3), чтобы соединить AC блок питания
к разъему DC-IN. (4) Нажмите Кнопку Питания для включения системы.
参照下图步骤 (1-3) 将电源变压器连接至电源输入孔 (DC-IN)。按下 (4) 电源开关钮, 启动本系统。

Please press the "Del" key while booting to enter BIOS. Here, please load the optimised BIOS settings.
請按"Del"鍵同時啟動, 進入BIOS選項設定, 載入最佳效能的BIOS設定值。
Drücken Sie beim Starten bitte die "Entf"-Taste und laden Sie im BIOS die "optimalen" Einstellungen.
Appuyez sur la touche "Suppr" lors du démarrage pour entrer dans le BIOS. Ici, chargez les paramètres optimisés du BIOS.
Cuando arranque el sistema, pulse la tecla "Supr" y cargue los ajustes "óptimos" en el programa de configuración de la BIOS.
BIOS画面に入るため、BIOS起動中に"Del"キーを押してください。BIOS設定画面が始まります。
Пожалуйста, нажмите клавишу "Del" во время загрузки для входа в BIOS.
Здесь загрузите оптимизированные настройки BIOS.
请按"Del"键同时启动, 进入BIOS选项设定, 加载最佳效能的BIOS设定值。

➢ How to use the Touch Panel \ 如何使用觸控螢幕 \ Verwenden des Touchscreens \ Utilisation de l'écran tactile Uso de la pantalla tactil \ タッチパネルの使い方 \ Как использовать сенсорную панель \ 如何使用触控屏幕

The touch of your finger replaces the input devices and is all you need to operate the P90U.
啟動 P90U 之後, 只需用手指取代一般的滑鼠游標輕觸螢幕使用即可。
Ihr Finger ersetzt die Eingabegeräte und macht die Bedienung des P90U wunderbar einfach.
Votre doigt remplace les périphériques d'entrée et c'est tout ce dont vous avez besoin pour lancer le P90U.
Su dedo hace las veces de dispositivo de entrada y es todo lo que necesita para el manejo del P90U.
入力機器を使わず、指でタッチすることで P90U を操作できます。
устройство P90U управляется одним касанием пальца.
启动 P90U 之后, 只需用手指取代一般的鼠标光标轻触屏幕使用即可。

Cleaning the screen: Follow these guidelines for cleaning the outside and handling the screen of the computer. Turn off the system and disconnect all cables. Use a cleaning cloth which is soft, lint-free and a little damp to gently wipe the screen surface. Do not spray liquids directly onto the device.
清潔螢幕: 依照這些規則來清潔外部和處理您的電腦螢幕。關閉系統並且將所有的電源變壓器拔除。
請使用微濕的清潔布或柔軟且不起絨毛的布料輕輕地擦拭螢幕的表面。不要直接地噴灑液體在螢幕的表面。
Reinigen des Bildschirms: Beachten Sie bitte folgende Hinweise zur äußeren Reinigung dieses Gerätes: Schalten Sie zunächst das System ab und entfernen Sie alle Kabelverbindungen. Verwenden Sie ein angefeuchtetes, weiches, fusselfreies Tuch und wischen Sie damit sanft die Oberfläche des Bildschirms. Sprühen Sie niemals eine Flüssigkeit direkt auf das Gerät.
Nettoyage de l'écran: Suivez les instructions suivantes pour le nettoyage de l'écran tactile. Éteignez le système et débranchez tous les câbles. Pour nettoyer l'écran, utilisez un chiffon doux, humide et sans peluches. Ne pas projeter de liquide directement sur l'écran.
Limpieza de la pantalla: Cumpla los siguientes consejos para la limpieza externa de este ordenador. Apague primero el sistema y desconecte todo los cables. Limpie la pantalla con suavidad utilizando un paño suave humedecido que no forme pelusa. No rocie nunca directamente un líquido al equipo.
スクリーン のクリーニング方法: 以下の手順で、コンピュータ画面をクリーニングしてください。
本体の電源を切り、本体に接続しているすべてのケーブルをはずしてく。クリーニングクロスを使用してスクリーン表面をなでるように拭きます。液体状のスプレーをかけないでください。
Почистить экран: Следуйте инструкциям как почистить экран снаружи. Отключите от питания и отсоедините в се кабели. для чистки экрана используйте мягкую чистящую влажную салфетку без ворса и протрите поверхн ость экрана. Не распыляйте жидкость спреем на экран.
清洁屏幕: 依照这些规则来清洁外部和处理您的屏幕。完全关闭系统并且将所有电源拔除。
请使用微湿的清洁布或柔软且不起绒毛的布料轻轻地擦拭屏幕的表面。不要直接喷洒液体在屏幕表面。

➢ Placing on a desk \ 放置在桌面上 \ Das Aufstellen des Gerätes \ Positionnement sur le bureau Poner sobre el escritorio \ 本体の置き方と運び方 \ Расположение на столе \ 放置在桌面上

To place the machine on a desk and to carry it, do the following:
(1) Place the P90U on a flat surface such as a table. (2) Pull the stand upwards to an angle of 55°.
(3) To carry or move your P90U, fully extend the angle to 180°.
如何放置在桌面上和移動您的 P90U, 操作如下：(1) 安置本機在一個平坦的桌面上。(2) 將立架拉開直到擺放定位, 您可以調整本機至您視線舒適的角度。(3) 當要搬動或移動本機時, 請將立架向上轉至 180度便可成為把手。
Anleitung zum Aufstellen und Tragen des P90U:
(1) Stellen Sie das P90U auf einen ebenen Untergrund - z.B. auf einen Schreibtisch.
(2) Ziehen Sie den Standfuß soweit hervor, bis das Gerät in dem gewünschten Blickwinkel aufgestellt ist.
(3) Zum Transportieren lässt sich der Standfuß nach oben klappen und als Tragegriff verwenden.
Pour placer et déplacer votre P90U, procédez comme suit: (1) Placez le P90U sur une surface plane, par ex. sur un bureau. (2) Tirez le pied jusqu'à ce que l'appareil se trouve dans la position de votre choix. (3) Pour déplacer le P90U, vous pouvez lever le pied vers le haut de l'appareil et l'utiliser comme poignée.
Instrucciones para el motaje y transporte del P90U:
(1) Ponga el P90U sobre una superficie plana, por ejemplo sobre un escritorio.
(2) ale el caballete hasta que el aparato quede en el ángulo deseado.
(3) Para el transporte puede jalar el caballete hacia arriba y usarlo como asa.
P90U の置き方、及び運び方は以下の手順を参照ください: (1) P90U 本体を、テーブルのような平面の場所に置き、本体を片手で支えながら、図 1のようにP90U を立ててください。スタンド/ハンドルを取り出し、図 2の状態になるように本体を立ててください。すると、使用しやすい快適な角度に調整することができます。P90U を運ぶ、または、移動させる際には、図3のようにスタンド/ハンドルを本体上部まででもっていき、スタンド/ハンドルが安定した状態を確認し、持ち上げて運んでください。
Для того чтобы расположить моноблок на столе или перенести, следуйте инструкции:
(1) Поставьте P90U на ровную поверхность. (2) и потяните ручку наверх под угол 55°.
(3) Чтобы перенести P90U, потяните за ручку под угол 180°.
如何放置在桌面上和移动您的 P90U, 操作如下：(1) 安置本机在一个平坦的桌面上。(2) 将立架拉开直到摆放定位, 您可以调整本机至您视线舒适的角度。(3) 当要搬动或移动本机时, 请将立架向上转至 180度便可成为把手。

➢ VESA mounting it to the wall \ 吊掛於牆上 \ VESA-Halterung für Wandmontage \ Montage mural VESA Soporte VESA para montaje en pared \ VESA をウォールに取り付ける場合 \ VESA Крепление на стену \ 吊挂于墙上

If you are mounting your P90U to the wall, remove the cover from the back of the P90U first. Unscrew four screws of the stand mount and remove the stand. The VESA standard makes it easy to mount the P90U on to walls. Please refer to the user guide of the wall/arm mount kit you bought separately how to install it.
如果您要將 P90U 吊掛於牆上, 請先拆下 P90U 背面上的支架面板並且鬆開支撐腳架的 4 顆固定螺絲, 將支架卸除, 方便您吊掛。(請參考您所購買的壁掛和吊掛模組所附的使用手冊來進行安裝。)
Falls Sie das P90U an einer Wand montieren möchten, müssen Sie zunächst die Abdeckung auf der Rückseite entfernen. Lösen Sie dann die vier Schrauben der Standfuß-Befestigung. Befestigen Sie das P90U an einem vorhandenen VESA-Halter/Arm (nicht im Lieferumfang enthalten). Beachten Sie hierzu die Montageanleitung des jeweiligen Herstellers.
Pour faire une installation murale de votre P90U, retirez d'abord le cache de protection à l'arrière du P90U. Dévissez ensuite les quatre vis du pied et mettez-le de côté. Le standard VESA permet une installation murale simple. Veuillez vous référer au manuel du kit de montage mural que vous avez choisi.
Si desea montar el P90U en una pared, primero debe retirar la cubierta de la parte posterior. Para ello, afloje los 4 tornillos de la fijación del soporte. Fije el P90U en un soporte/brazo VESA adecuado (no incluido en el pack). Tenga en cuenta el manual de montaje del fabricante pertinente.
P90U をウォールに取り付ける場合、P90U 背面についているカバーを取り外します。スタンドを固定している4つのネジを取り外して、スタンドを外します。通常のVESA規格であれば簡単にウォールへ取り付けることができます。取り付ける前にウォールやアームの取り付けキットの説明書をご参照ください。
Для того чтобы повесить моноблок на стену, снимите крышку подставки на тыльной стороне P90U. Открутите 4 шурупа на креплении подставки и снимите подставку. При помощи креплений Vesa закреп ите моноблок на стене. Используйте инструкцию по установке к своему набору Vesa.
如果您要将 P90U 吊挂于墙上, 请先拆下 P90U 背面上的支架面板并且松开支撑脚架的 4 颗固定螺丝, 将支架卸除, 方便您吊挂。(请参考您所购买的壁挂和吊挂模块所附的使用手册来进行安装。)

The P90U can be mounted to a wall using a VESA compatible 100 x 100 mm wall/arm bracket.
P90U 請使用符合標準的 VESA 套件 100 x 100 mm 的壁掛架或吊架。
Es wird ein VESA-Halter benötigt, dessen Montageplatte einen Lochabstand von 100 x 100 mm aufweist.
Le P90U peut être fixé au mur à l'aide d'un support mural / bras compatible VESA 100 x 100 mm.
se necesita un soporte VESA cuya placa de montaje tenga una distancia entre los orificios de 100 x 100 mm.
P90U は、VESA 互換 100 x 100 mm ウォール/アームブラケットを使用すると取り付けられます。
отверстия VESA на P90U совместимы со стандартом 100 x 100 мм.
P90U 请使用符合标准的 VESA 套件 100 x 100 mm 的壁挂架或吊架。